Číslo revize	00

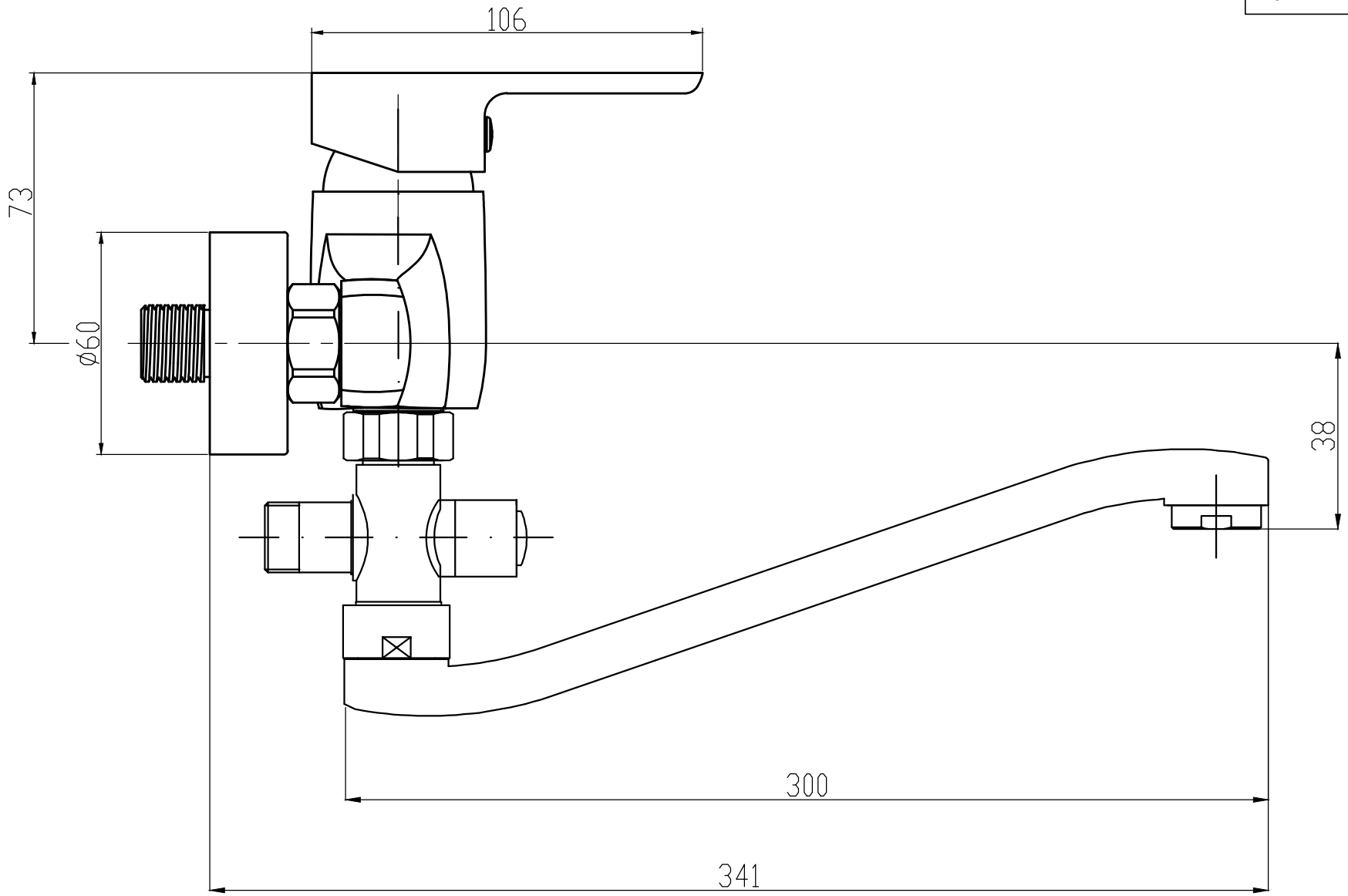

Typ baterie	BATERIE NÁSTĚNNÁ	JB SANITARY
Řada	MIRAM	
Poznámka	ROZMĚROVÝ VÝKRES	Číslo baterie M10 32 41 — A3